カテゴリー	AI、IoT ▶ AIシステムの導入	目的	生産性向上、業務自動化

IT技術と装置開発のコラボでAIを活用した新たなモノづくり！

IT時代のモノづくり
AI搭載装置の開発・製造

https://bpsc.co.jp

サービス・ソリューション概要

ハードウェアの開発・製造をアイディアから具体的な形に！
生産・改造・増設など、様々なご要望を企画の提案から試作機製造、
さらには量産まで、軽快な動きで対応いたします。
提案した企画の製品化に、期待以上のご満足を提供いたします。

こんなことも可能です

①高精度のハードウェア装置の開発！
FA装置の研究・開発をしてきた長年の経験と技術を活かし
ネット環境のある所からならどこからでも操作のできる
ハードウェア装置の開発も可能です。
②PCから離れていても、紙に書いた文字や絵などを、PCに映し出すペン。
ペンの先端に小型カメラがあり、画像認識で書いているものを即時に
反映させる装置の開発。
③自動ファイリング装置。
書類を機械の中に入れるだけで、いつでも、必要な時に
必要な書類を取り出せる装置。
④部屋の広さと部屋の中にいる人数を認識し、二酸化炭素濃度を計測して、
室内をクリーンな空気に保つ装置の開発。

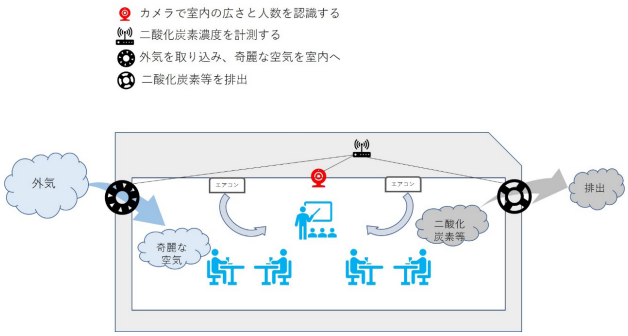

開発事例

◆シートスタッカ
シート搬送してスタック（積み上げ）する。
所定位置でシートを解放し、積載高さに応じて下降する2つのリフターを
交互に切り替えることによって、ライン無停止の連続生産が可能。
◆フィルター圧力損失検査装置
フィルターエレメントの出荷品質管理に最適です。圧力損失のばらつきを
可視化することにより、 品質向上に貢献し、不良品の流出を防ぎます。
◆リード線端末処理装置
リールに巻かれたリード線を引き出し、送りローラを通して前方へと送る。
被覆剥き刃で先端の被覆を剥いたのち、さらに前方へと送って、
後端も同様に処理する。
最後に、カット位置までリード線を送って所定の長さにカットする。

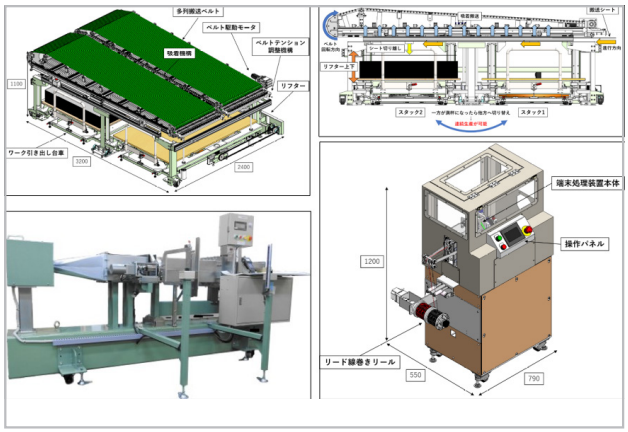

株式会社ビジネスプロセスソリューションズ

https://bpsc.co.jp
0942-50-8982
佐賀県

㈱ビジネスプロセスソリューションズは、佐賀県鳥栖市に拠点を置く機械装置メーカーです。
2020年6月には博多にR&Dセンターを開設し、製品開発及び優秀な人材発掘、さらには
より多くのお客様へより良いサービスを提供するための新規拠点を立ち上げました。
開発・設計・製作、どんなお悩みでもお客様のご要望に応じたサービスをご提案いたします。